(ΕΘ)

ΕΠΩΝΥΜΙΑ: ΤΟΠΙΚΟ ΕΥΡΩΠΑΪΚΟ Α.Ε. ΕΞΑΜΗΝΟ : __Δ΄ (ΑΠΟΓ.)
ΠΡΟΣΩΝΥΜΙΑ: ΙΔΙΩΤΙΚΟ Ι.Ε.Κ ΞΥΝΗ (ΑΘΗΝΑΣ)
Αριθμός Απόφασης Αδείας: Α.ΑΔ. 119414/ΙΑ/30-8/13 ΕΤΟΣ ΚΑΤΑΡΤΙΣΗΣ: _2015/16
ΕΙΔΙΚΟΤΗΤΑ: ΕΦΑΡΜΟΓΩΝ ΠΛΗΡΟΦΟΡΙΚΗΣ
ΜΑΘΗΜΑ: ΕΡΓΑΛΕΙΑ ΚΑΤΑΣΚΕΥΗΣ ΠΑΙΧΝΙΔΙΩΝ
ΕΙΣΗΓΗΤΗΣ: Ζ. Μ. ΚΟΝΤΟΠΟΔΗΣ
ΗΜΕΡΟΜΗΝΙΑ: ΠΑΡΑΣΚΕΥΗ 24/06/2016 ΔΙΑΡΚΕΙΑ ΕΞΕΤΑΣΗΣ: __2 ΔΙΔΑΚΤΙΚΕΣ ΩΡΕΣ
ΘΕΜΑΤΑ:

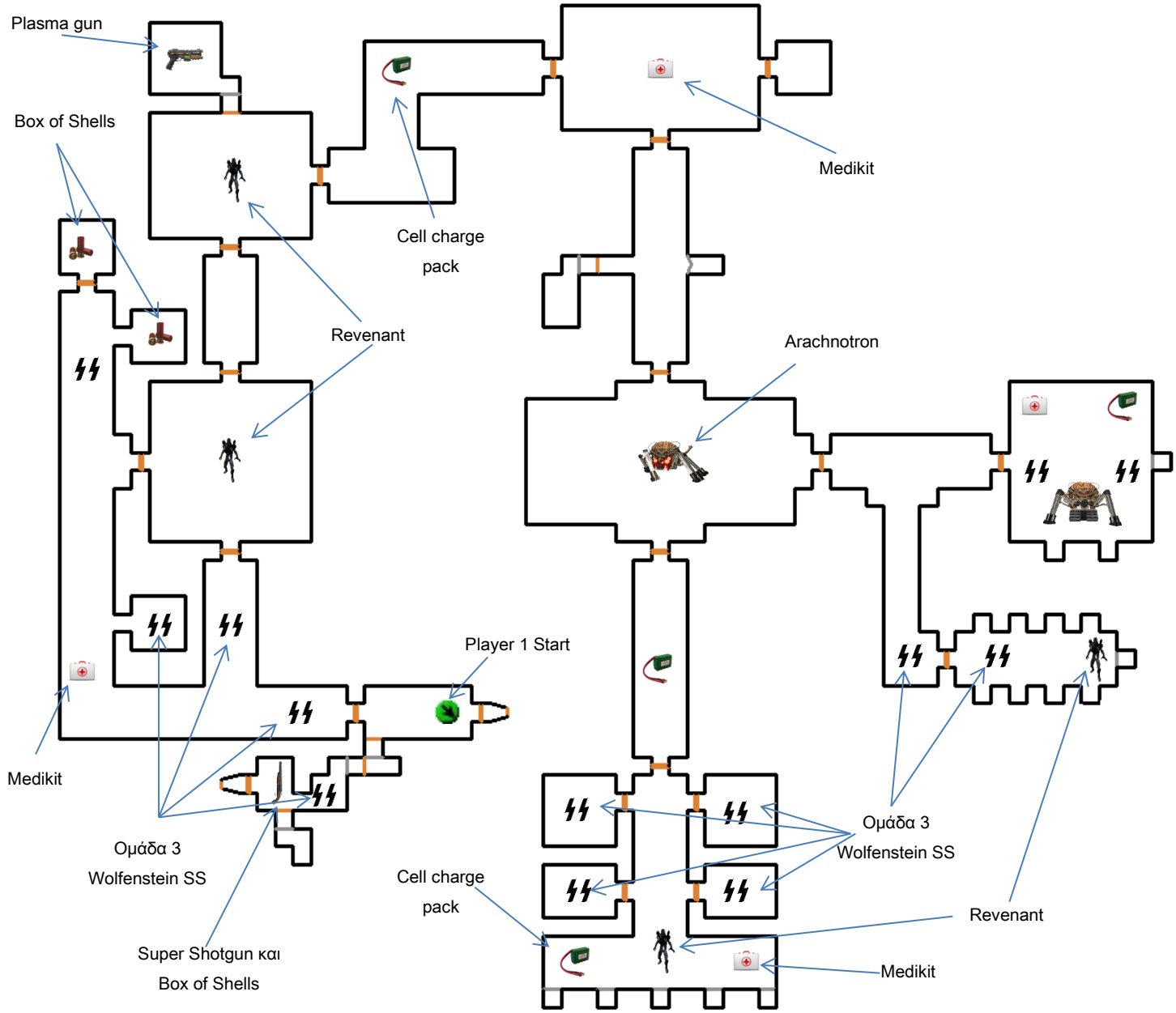

Να σχεδιαστεί ο παραπάνω χάρτης στον Doom Builder.